SYSTEM LINE SL4200

CATéGORIE	Lave-vaisselle à convoyeur
LIGNE	SYSTEM LINE
PANIER	500x500
DIMENSIONS	3119x770x1825h mm

La ligne SYSYEM a été étudiée en sorte de satisfaire les exigences de chaque client, grâce aux différents accessoires installables, parvenant à allier de grandes charges de travail et en optimisant les espaces à disposition, en simplifiant le travail de l'opérateur et en réduisant les consommations. Les modèles de cette ligne sont dotés d'un double système de filtrage qui retient tous les résidus ; les pompes de lavage verticales et les bras de lavage en acier inox, quant à eux, garantissent d'excellentes prestations. SYSTEM est en outre équipée de portes contrebalancées avec double paroi et système anti-chute, et de cuves moulées et arrondies.

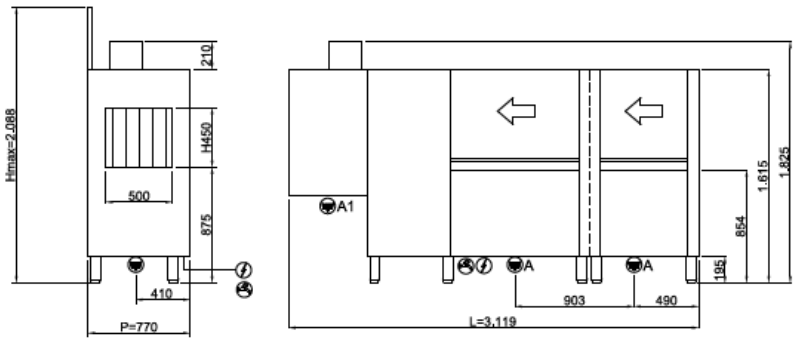

400V3N+T 30,10kW
(CABLE NOT
PROVIDED)

G 3/4" M
55°C
L=1500

A:Ø1"1/2 M
A1: Ø31 M
L=1500

FOURNITURE STANDARD	
Panier pour verres dim. 500x500x100mm	1
Panier 18 assiettes dim. 500x500x100mm	2

CARACTéRISTIQUES LAVE-VAISSELLE	
Dimensions - (mm) L - P - H	3119x770x1825h mm
Dimensions panier	500x500 mm
nb paniers/heure	270/200/140
Hauteur utile max (cm)	450 mm
Puissance totale	31,5 kW (50°C) - 40,9 kW (15°C)*
Tension d'alimentation standard	400V3N - 50 Hz

PRÉLAVAGE	
Capacité bac (lt)	70 l
Puissance pompe	1,5 kW - 2 Hp

LAVAGE	
Capacité bac (lt)	70 l
Puissance pompe	1,5 kW - 2 Hp
Résistance bac (kW)	10,5 kW

RINCAGE FINAL	
Break-Tank et pompe de rinçage	0,2 kW
Résistance chauffe-eau (kW)	10,5 kW
Consommation d'eau	~ 220 l/h
Température eau d'alimentation (°C)	+50°C
Pression minimum de réseau (BAR)	2 bar
Dureté de l'eau (°f)	7°f - 10°f

SÉCHAGE	
Ventilateur	0,55 kW
portata_d_aria_asciugatura	~ 1400 m3/h
Résistance	6 kW

FOURNITURE STANDARD	
Panier pour verres dim. 500x500x100mm	1
Panier 18 assiettes dim. 500x500x100mm	2
Porte-couverts 4 places	1
Panier pour verres dim. 500x500x100mm	1
Panier 18 assiettes dim. 500x500x100mm	2

OPTIONAL	
Système de prélavage à angle	●
Option extra power 9,5 kW	●
Steam outlet chimney	●
Centrale de dosage interne (détergent/produit de brillance)	●
Filtre de cuve triple et tiroir en acier inoxydable	●

● Installable en option, - En option non installable